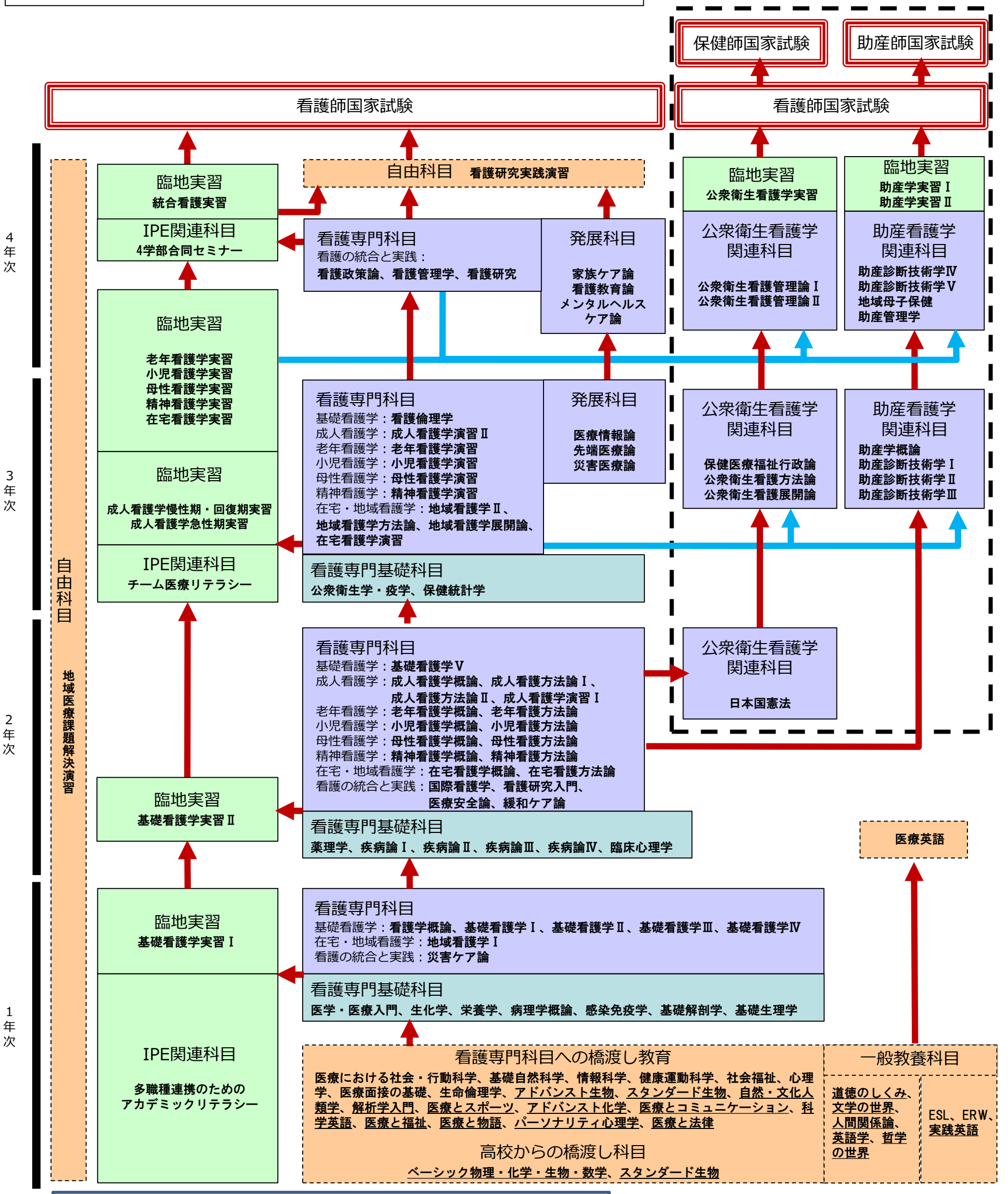2020年度 看護学部看護学科カリキュラムマップ